123.207

Gereedschaps- en schaarcarrousel

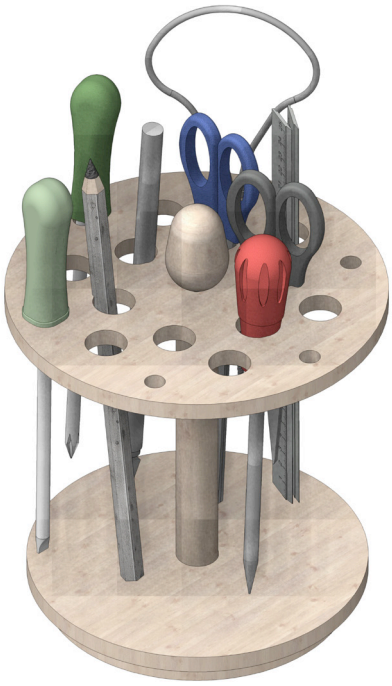

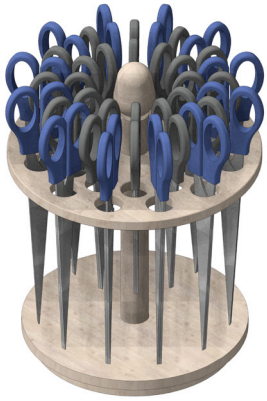

Benodigd gereedschap:

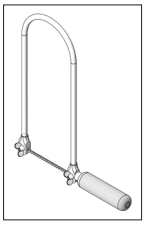
Figuurzaag of decoupeerzaag

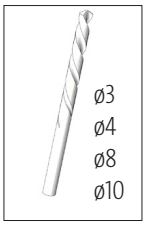

Boortje

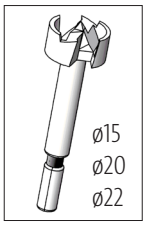

Boortje

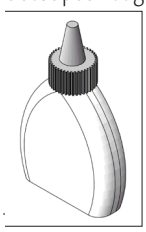
Houtlijm

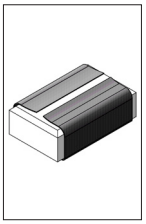
Schuurpapier

Schaar

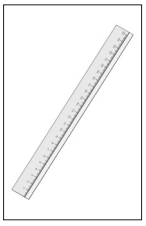
Liniaal

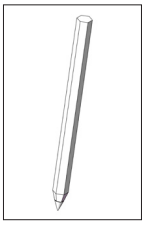
Schrijf/tekenpot-lood

Tang

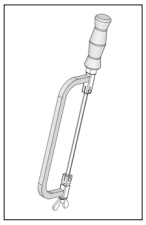
Metaalzaag

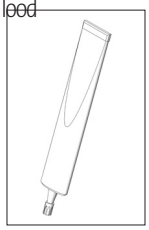
Alleslijm

Plakband

Priem

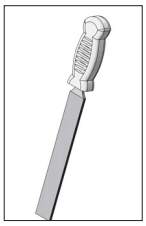
Werkplaatsvijl

Opmerking

Opitec bouwpakketten zijn na afbouw geen speelgoed, maar leermiddelen als ondersteuning in het onderwijs. Dit bouwpakket mag door kinderen en jongeren alleen onder toezicht van een volwassene worden gebouwd en gebruikt. Niet geschikt voor kinderen jonger dan 36 maanden. Verstikkingsgevaar!

Stuklijst	Aantal	Afm. (mm)	Omschrijving	Nr.
Triplex	2	400x300x8	Ronden	1
Rondhout	1	ø20x300	Rondhout	2
Rondhout	1	ø8x50	Verbinding kogellager	3
Kogellager	1	ø22	Kogellager	4
Draadeind	1	M4x100	Vastschroeven ei	5
Houten ei	1	40x30	Draaigreep	6
Rubberplaat	1	9,92x9,56x2	Anti-slip voet	7

OPITEC

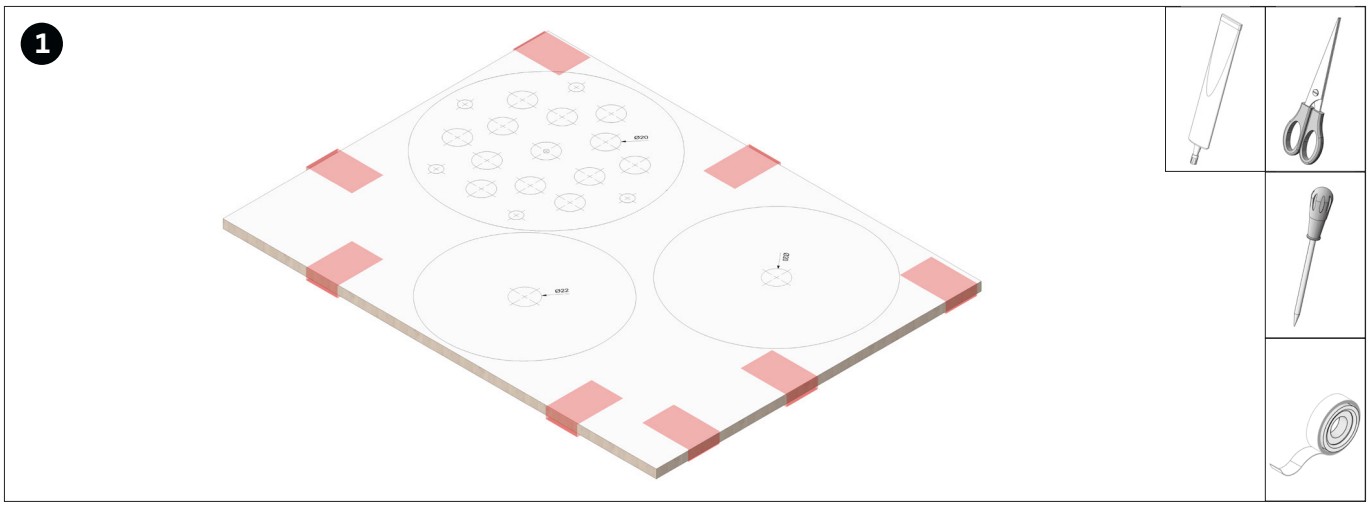

Knip het sjabloon voor de ronde vormstukken uit (afhankelijk van de gekozen versie, pagina 5-11 (algemeen gereedschap) of pagina 13-19 (schaar)) en lijm ze aan elkaar. Breng ze vervolgens over op het multiplex paneel (1). Markeer alle boorgaten met een voorsnijder.

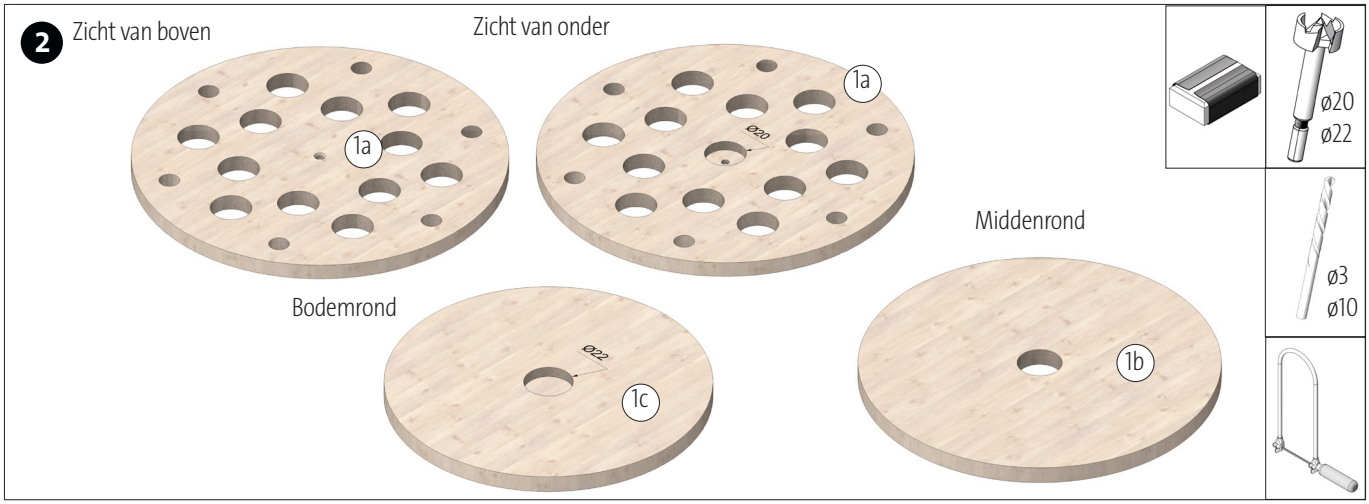

Boor alle gaten (ø3, ø10, ø20 mm). Boor vervolgens het blinde gat (ø22) 6 mm diep. Boor het blinde gat in de gereedschapshouder (1a) van onderaf 5 mm diep. Zaag tenslotte alle drie de ronden uit en schuur de zaagkanten.

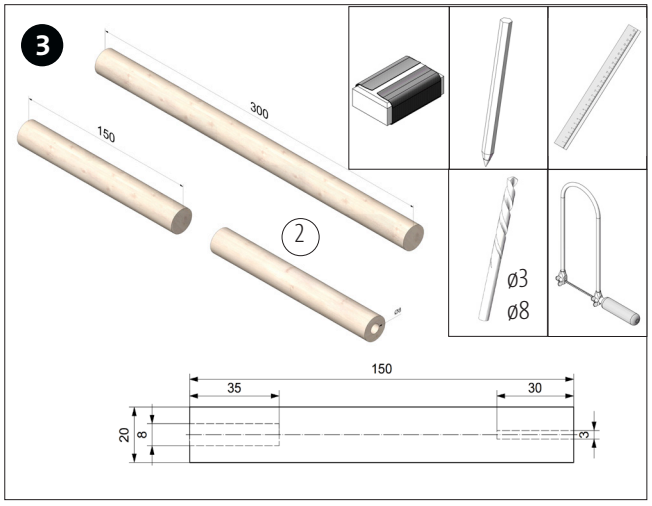

Van het rondhout (2) een 150 mm lang stuk afzagen en zaagkanten schuren. Daarna aan een uiteinde een gat ø8 ca. 35 mm diep boren. Aan de tegenoverliggende kant een gat ø3 ca. 30 mm diep boren. Overgebleven stuk bewaren

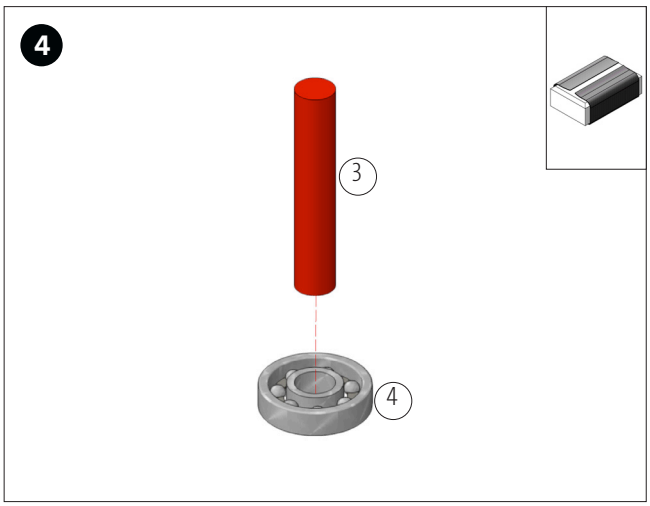

De randen van het rondhout (3) glad schuren en daarna, zoals afgebeeld, in het gat van de kogellager (4) drukken.

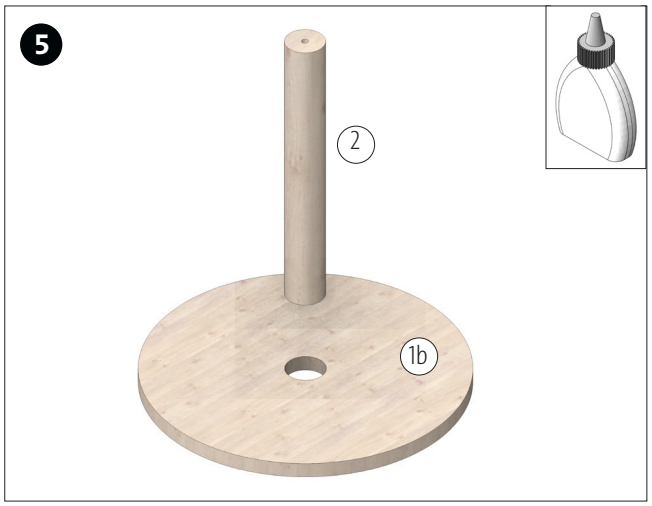

Lijm het rondhout (2) met het 8 mm gat naar beneden, gelijk met de onderkant, in het middelste rond (1b).

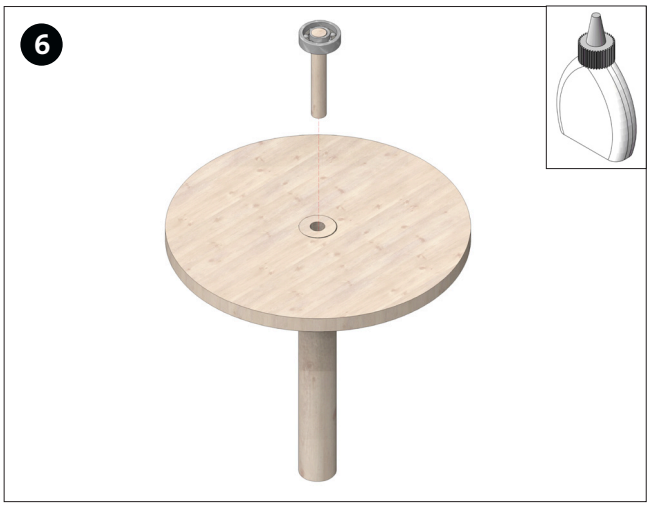

Het rondhout met de kogellager, zoals afgebeeld, door het gat van het middelste rond (1b) steken en vastlijmen.

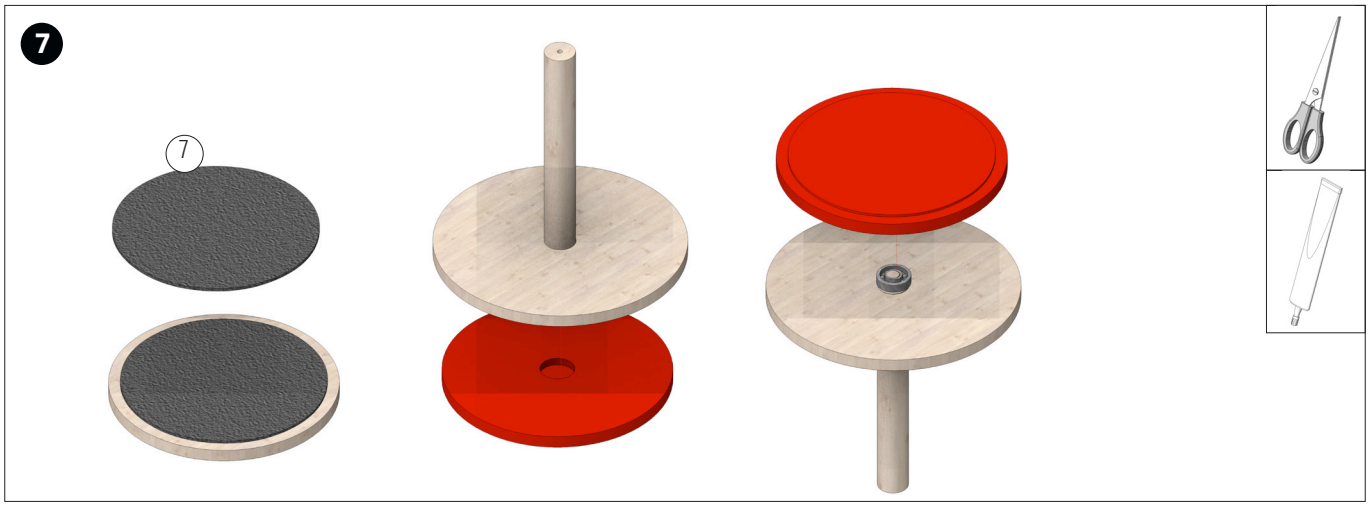

Snijd de rubberplaat volgens de sjabloon (pag. 9). Plak deze dan gecentreerd op de achterkant van de grondplaat. Draai de grondplaat om en plaats de rond met kogellager in het blinde gat van de grondplaat.

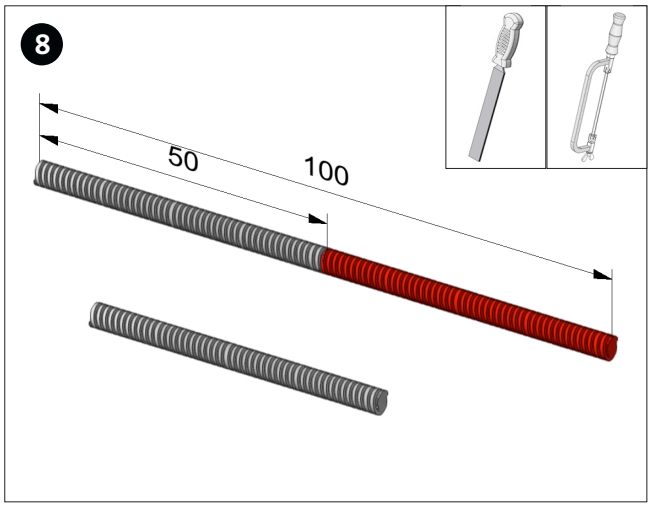

Gereedschapscarrousel versie: Het draadeind (5), zoals afgebeeld, met een metaalzaag halveren en de zaagkanten ontbramen.

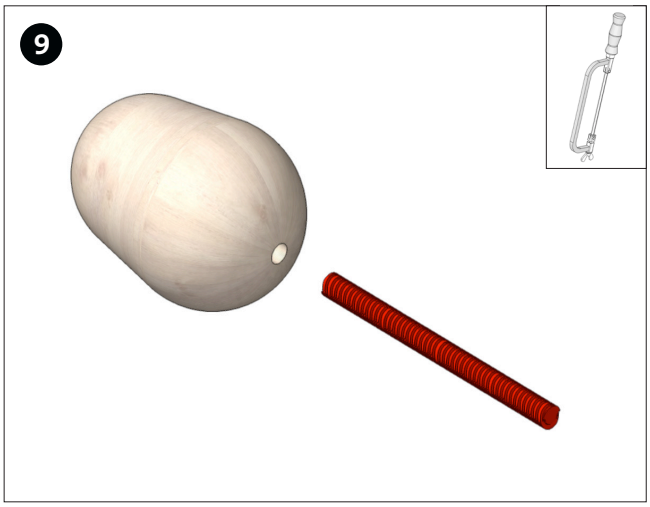

Gereedschapscarrousel versie: Schroef het draadeind (50 mm) tot halverwege in het gat in het houten ei (6) zoals afgebeeld.

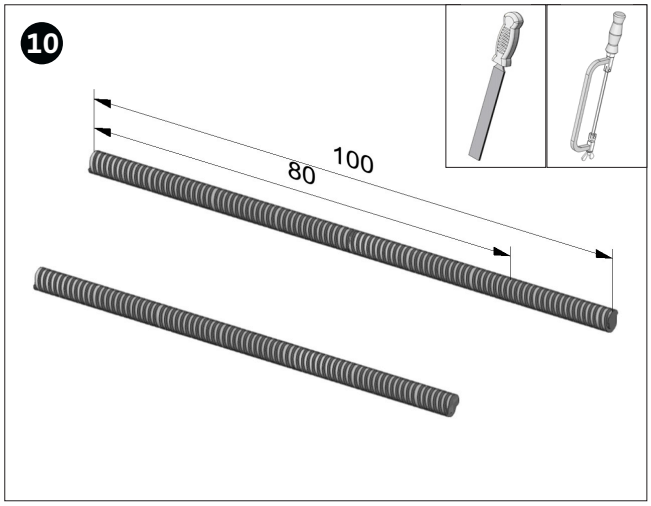

Schaarcarrousel versie: Kort de draadstang (5,) zoals afgebeeld in met een ijzerzaag tot 80 mm en maak de zaagsnede schoon.

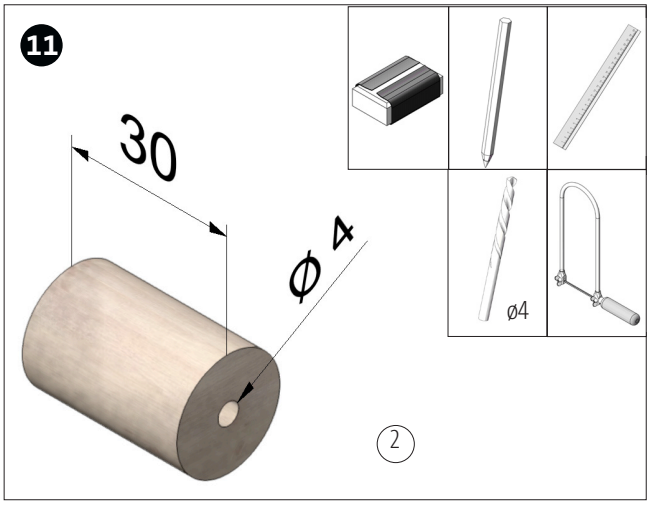

Schaarcarrousel versie: Zaag 30 mm af van de rest van de ronde staaf (2) en boor een gat van Ø4 mm door het midden.

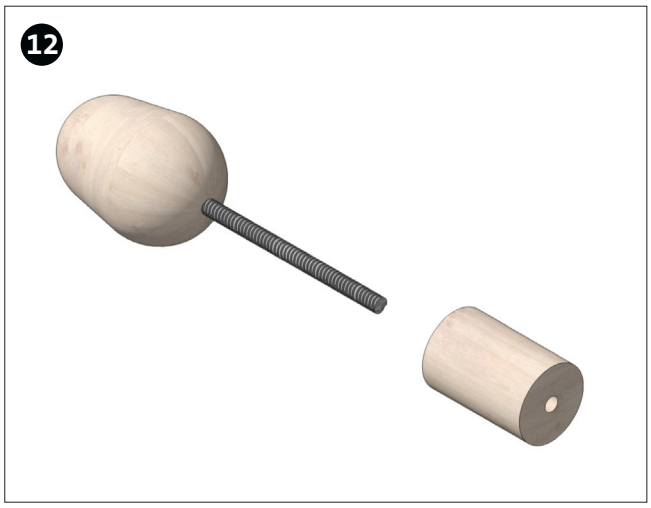

Schaarcarrousel versie: Schroef de draadstang (80 mm), zoals afgebeeld, ongeveer 25 mm diep in het gat in het houten ei (6). Bevestig vervolgens de houten staaf

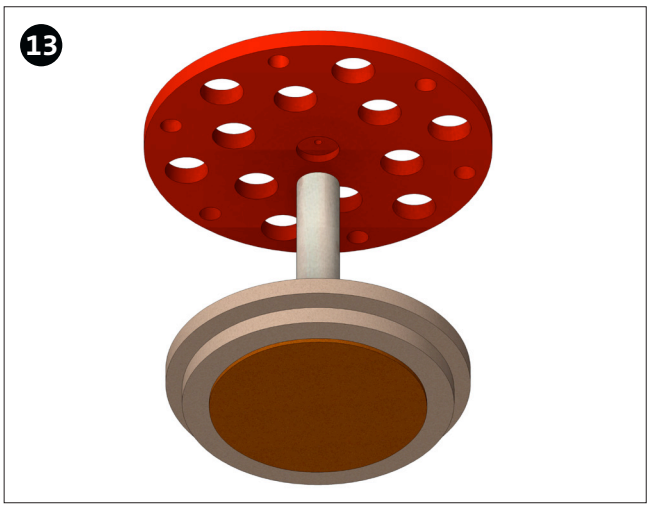

Alle versies: Het geboorde houten rond (de gereedschapshouder) zoals afgebeeld, plaatsen.

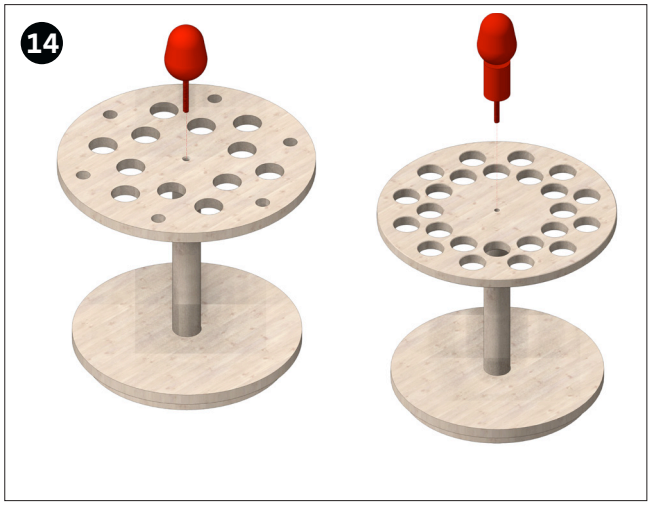

Alle versies: Schroef het houten ei met draadeind, zoals afgebeeld, van bovenaf in het gat in de gereedschapshouder.

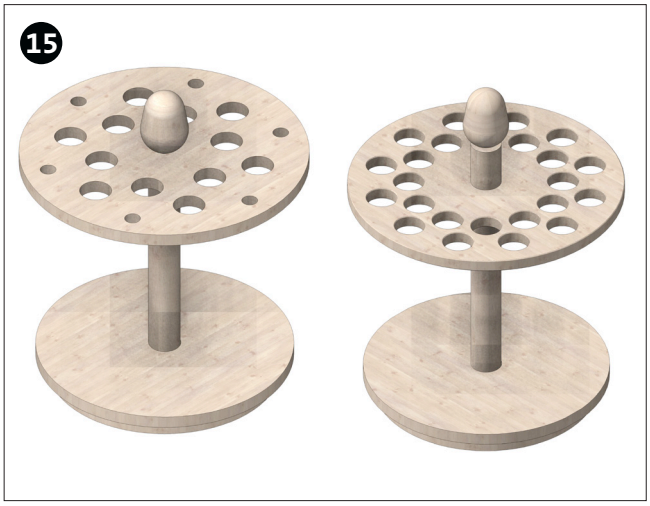

Klaar!

Sjabloon deel A Gereedschapscarrousel **versie**
Schaal 1:1

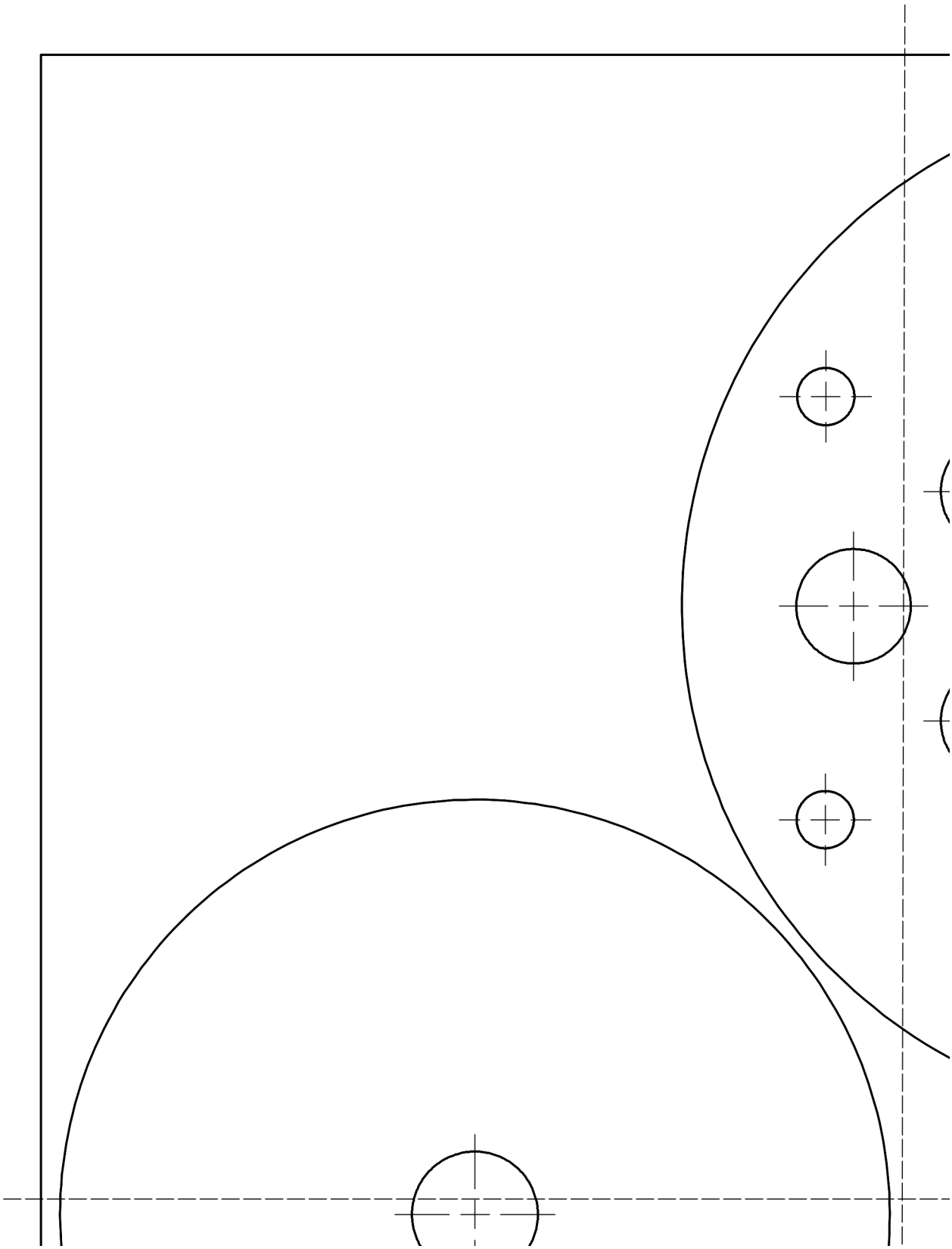

Sjabloon deel B Gereedschapscarrousel **versie**
Schaal 1:1

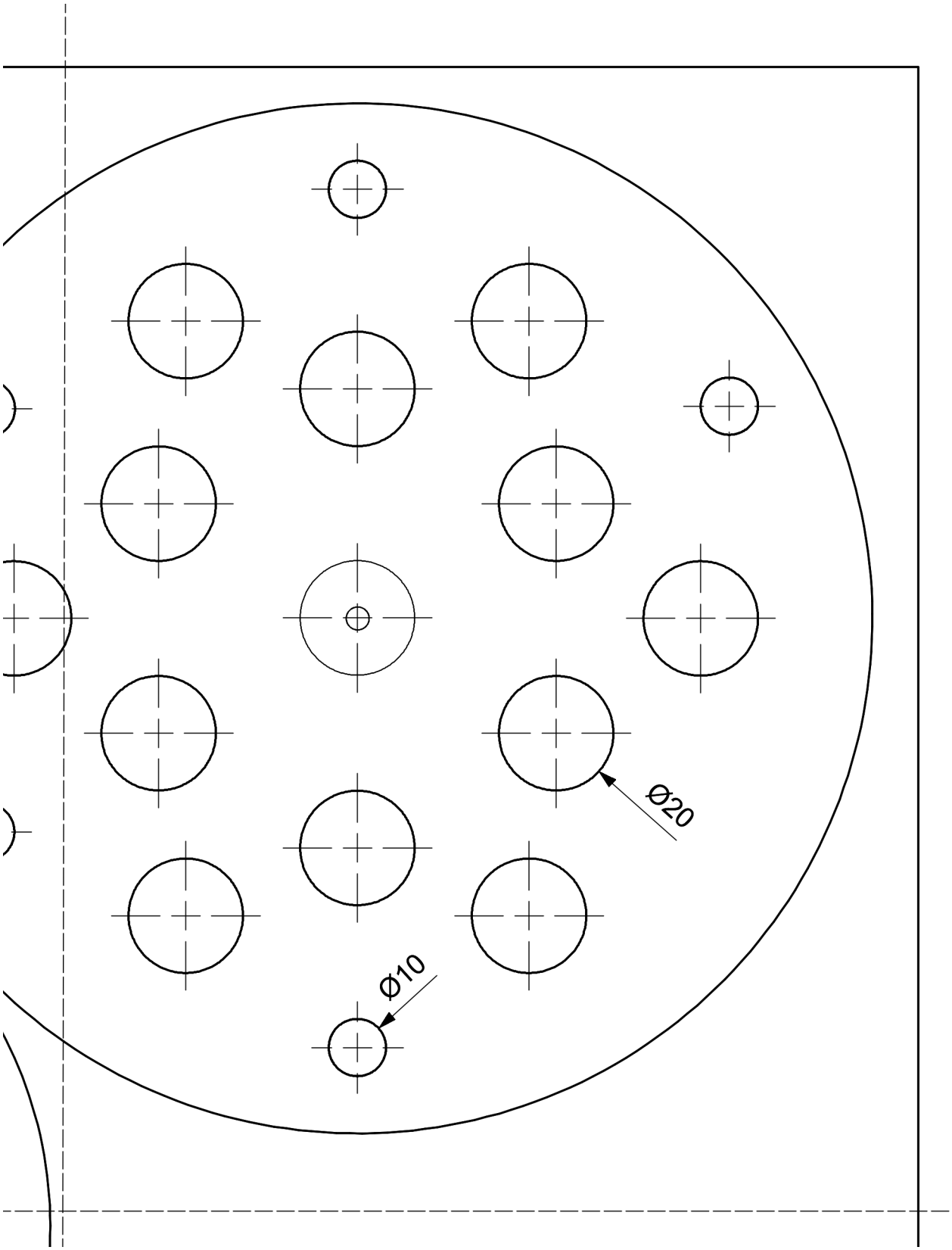

Sjabloon deel C Gereedschapscarrousel **versie**
Schaal 1:1

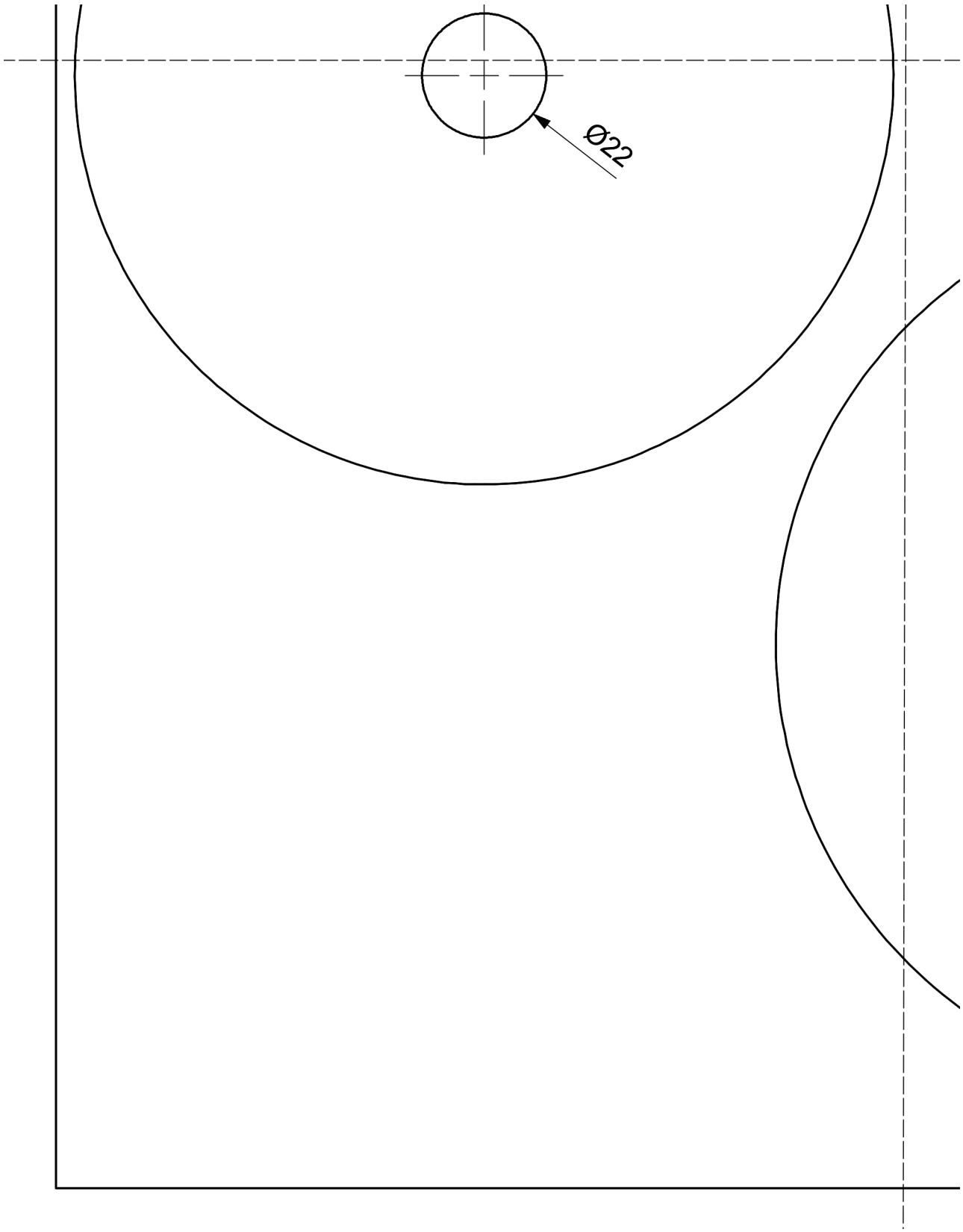

Sjabloon deel D Gereedschapscarrousel **versie**
Schaal 1:1

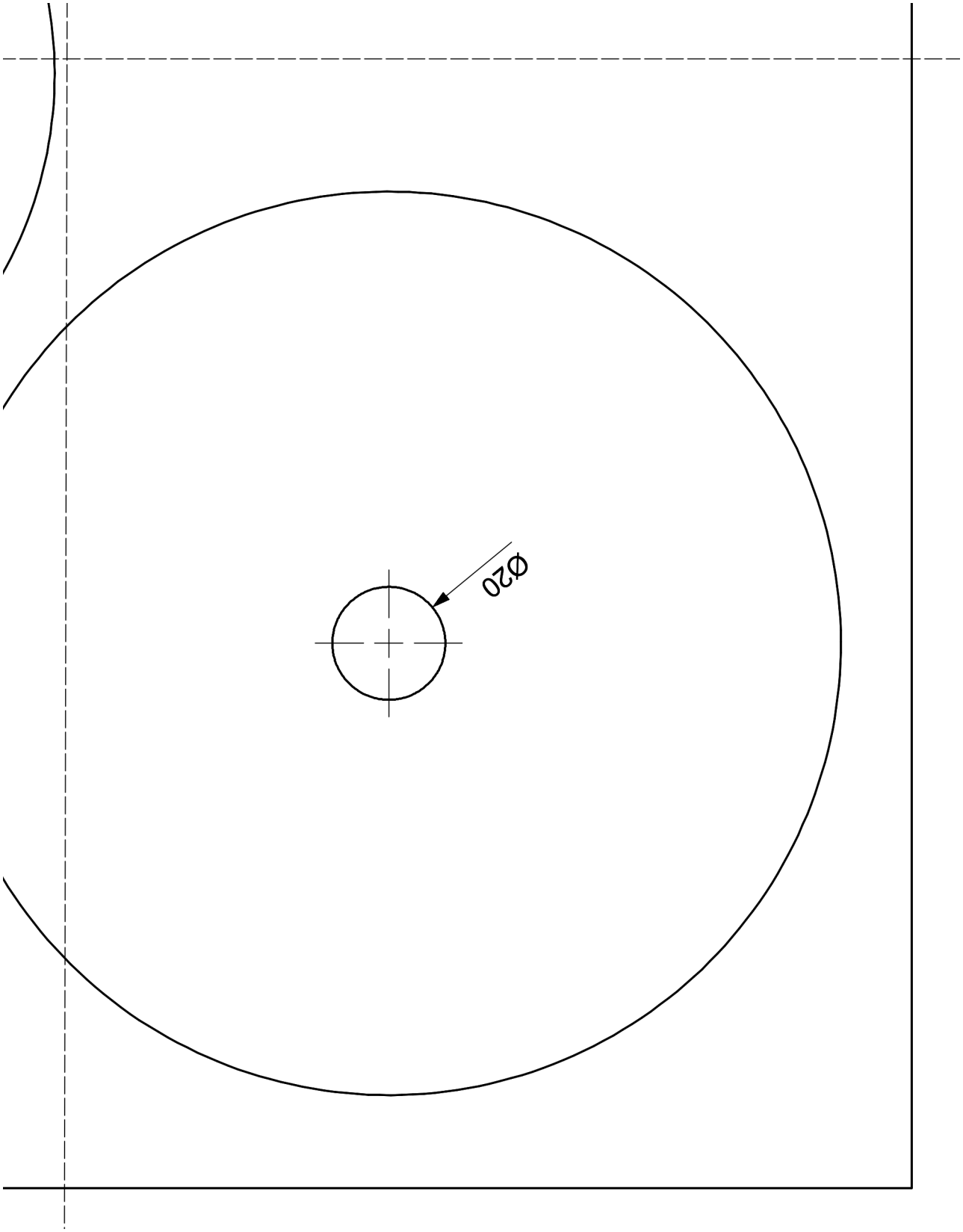

Sjabloon deel A Schaarcarrousel versie
Schaal 1:1

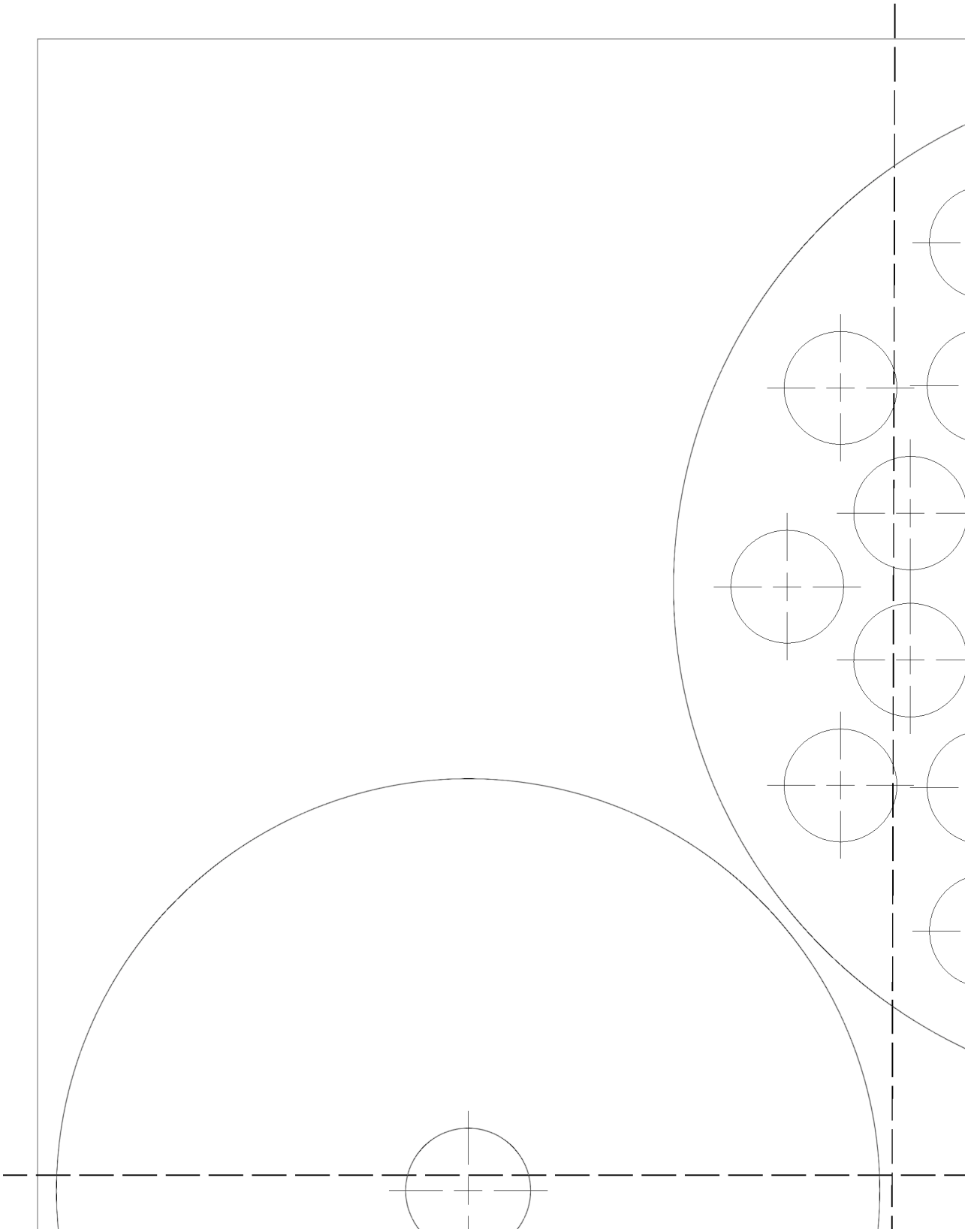

Sjabloon deel B Schaarcarrousel versie
Schaal 1:1

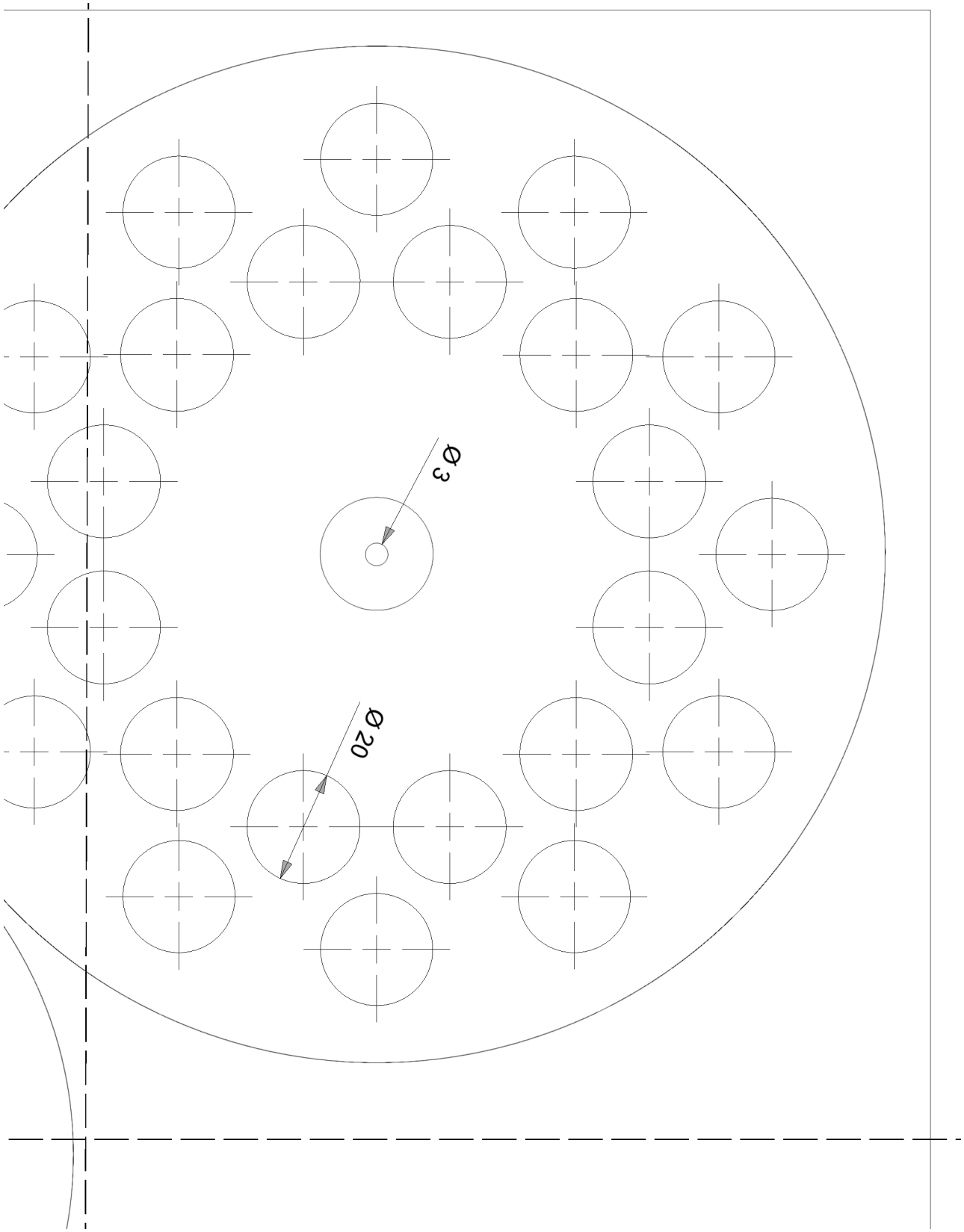

Sjabloon deel C Schaarcarrousel versie
Schaal 1:1

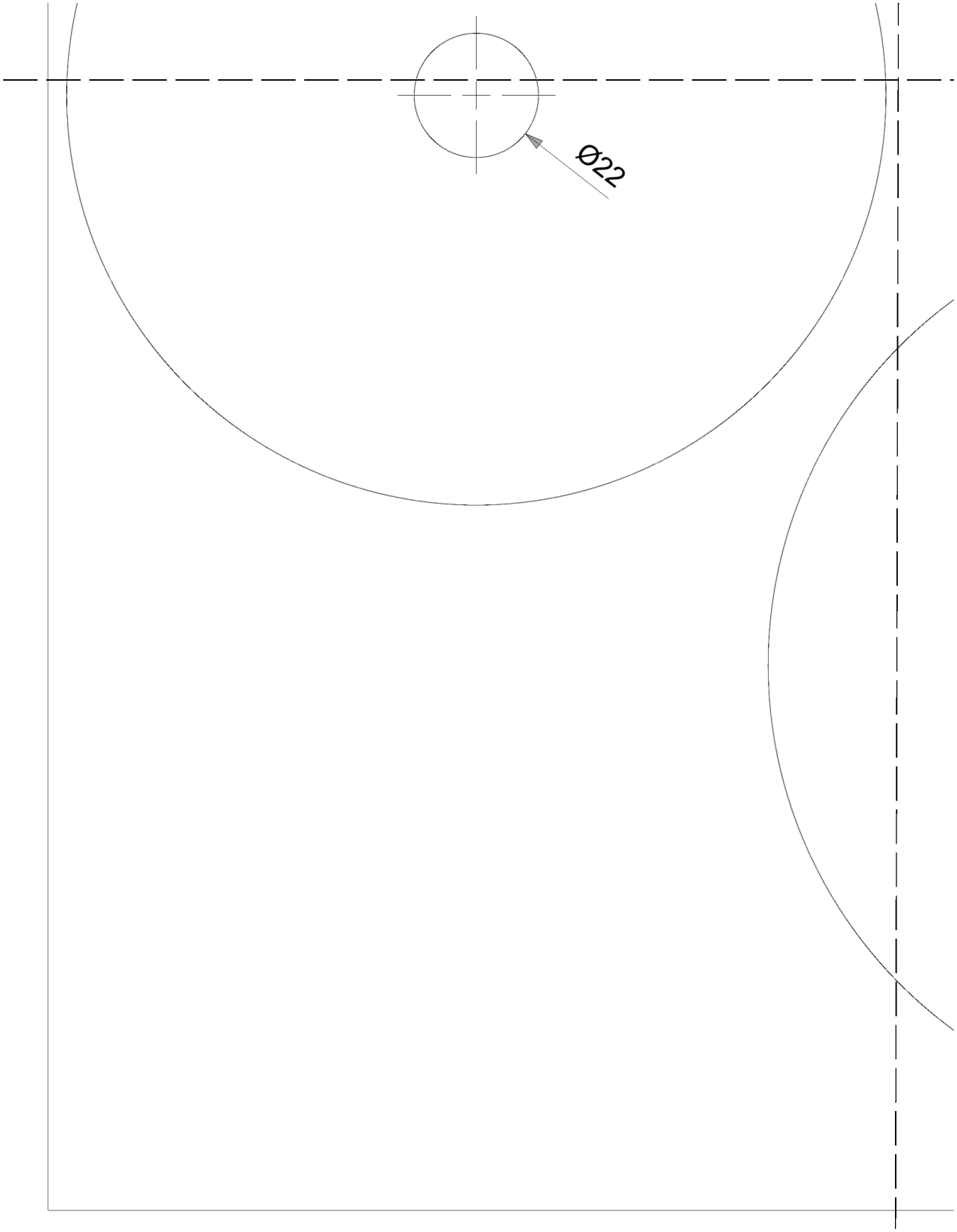
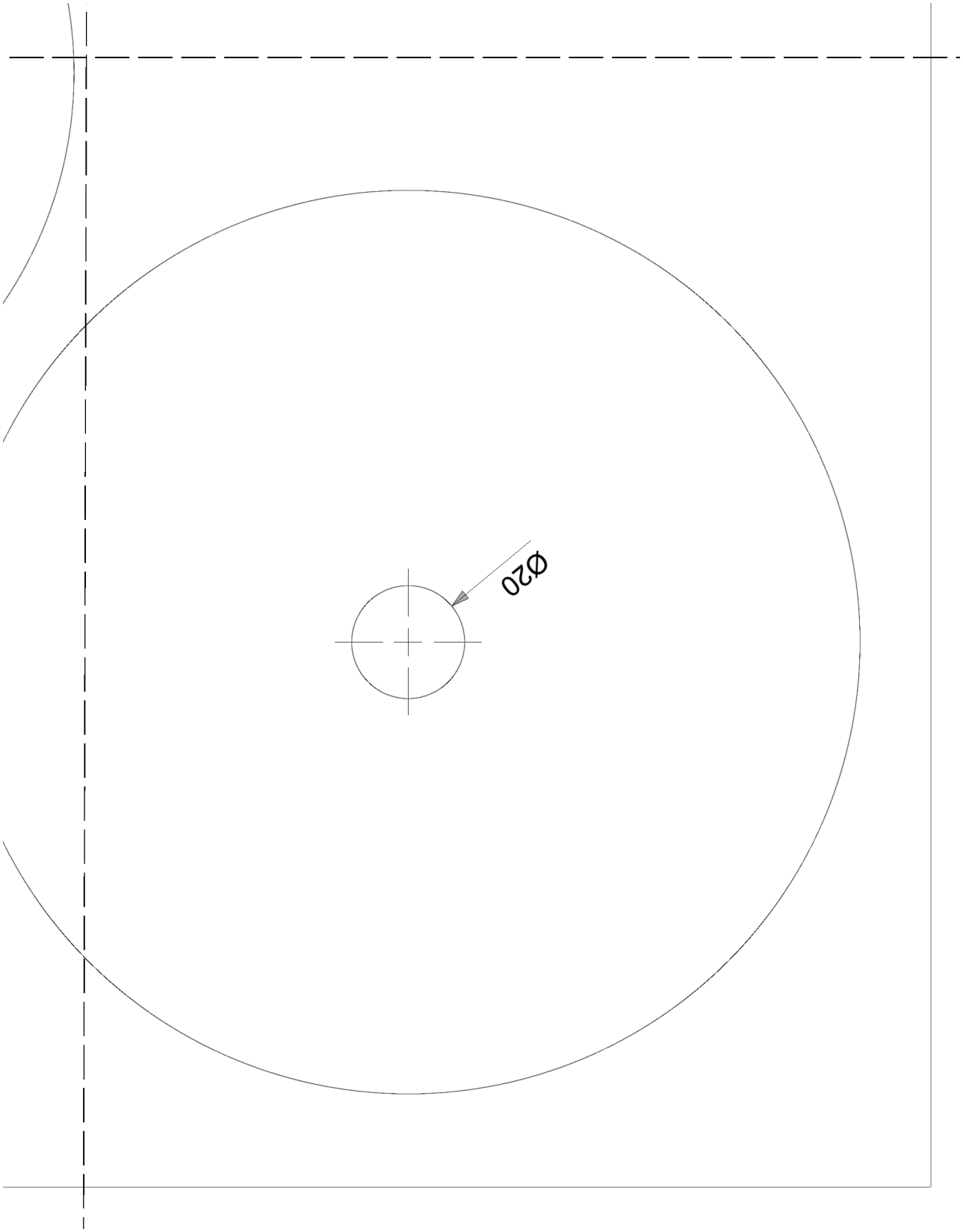
Sjabloon deel D Schaarcarrousel versie
Schaal 1:1